6000

Rillenkugellager, einreihig, Stahlblechkäfig, Ringe und Wälzkörper aus Qualitätswälzlagerstahl

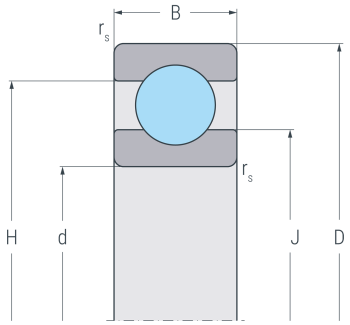

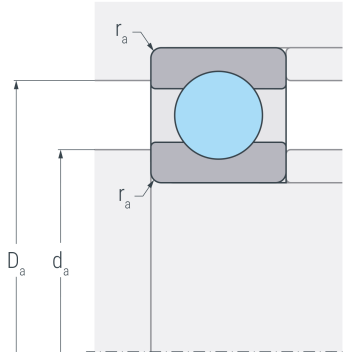

Abmessungen

d	(mm)	10	Bohrungsdurchmesser
D	(mm)	26	Außendurchmesser
B	(mm)	8	Breite
$r_{s\ min}$	(mm)	0.3	minimaler Kantenabstand
H	(mm)	21.4	Borddurchmesser Außenring
J	(mm)	14.7	Borddurchmesser Innenring

Anschlussmaße

$d_{a\ min}$	(mm)	12	minimaler Durchmesser der Wellenschulter
$D_{a\ max}$	(mm)	24	maximaler Durchmesser der Gehäuseschulter
$r_{a\ max}$	(mm)	0.3	maximaler Rundungsradius

Leistungsdaten

C_r	(kN)	4.85	dynamische Tragzahl, radial
C_{0r}	(kN)	1.98	statische Tragzahl, radial
C_{ur}	(kN)	0.096	Ermüdungsgrenzbelastung, radial
n_G	(min^{-1})	40000	Grenzdrehzahl
n_B	(min^{-1})	27000	Bezugsdrehzahl

Gewicht

kg		0.02	Gewicht