6200.2ZR

Rillenkugellager, einreihig, befettet, Stahlblechkäfig, zwei Deckscheiben, Ringe und Wälzkörper aus Qualitätswälzlagerstahl

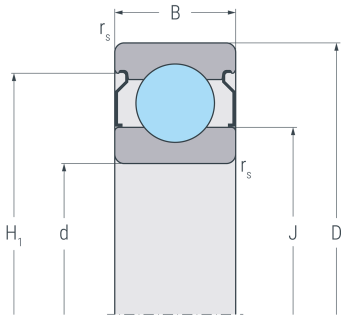

2 ZR

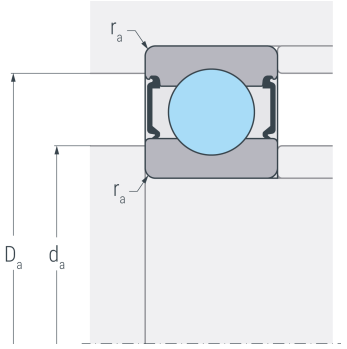

Abmessungen

d	(mm)	10	Bohrungsdurchmesser
D	(mm)	30	Außendurchmesser
B	(mm)	9	Breite
$r_{s\,min}$	(mm)	0.6	minimaler Kantenabstand
H_1	(mm)	25	Borddurchmesser Außenring
J	(mm)	16.6	Borddurchmesser Innenring

Anschlussmaße

$d_{a\,min}$	(mm)	14.2	minimaler Durchmesser der Wellenschulter
$D_{a\,max}$	(mm)	25.8	maximaler Durchmesser der Gehäuseschulter
$r_{a\,max}$	(mm)	0.6	maximaler Rundungsradius

Leistungsdaten

C_r	(kN)	6.3	dynamische Tragzahl, radial
C_{0r}	(kN)	2.61	statische Tragzahl, radial
C_{ur}	(kN)	0.176	Ermüdungsgrenzbelastung, radial
n_G	(min^{-1})	30000	Grenzdrehzahl
n_B	(min^{-1})	23000	Bezugsdrehzahl

Gewicht

kg	0.032	Gewicht